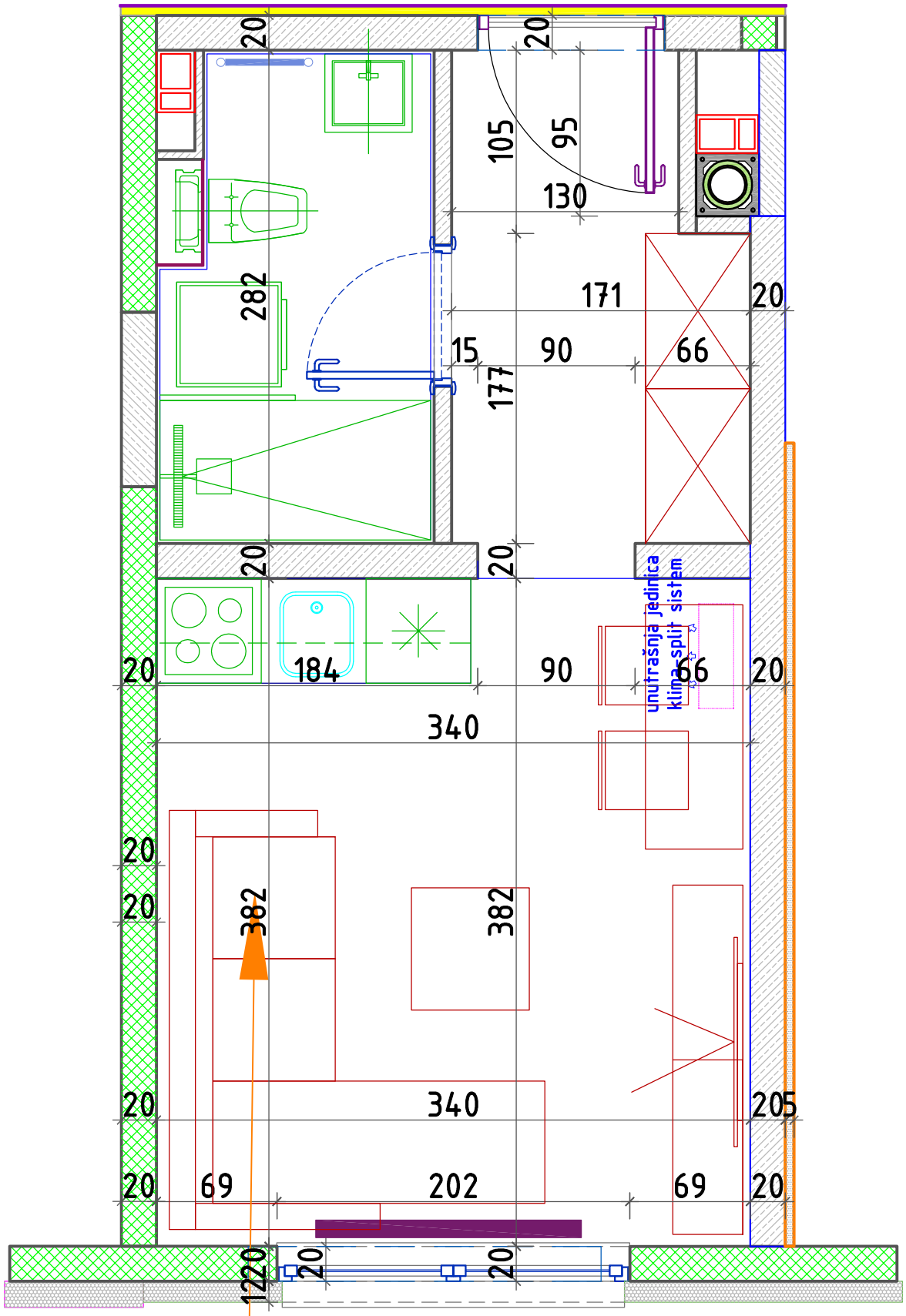

STAN 6.4A. – 21,85m²